Miele
PROFESSIONAL

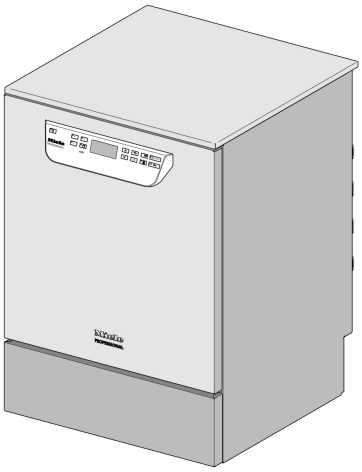

Installationsplan

PG 8591
PG 8592
PG 8593

Läs **ovillkorligen** bruksanvisningen och service-dokumentationen före installation och idrifttagning.
På så vis undviker du skador och olyckor.

sv - SE

M.-Nr. 10 660 130

Anslutningar och installationsanvisningar

Behörighet för installation

Diskdesinfektorn får endast installeras av en **auktoriserad fackman/ vatteninstallatör** enligt installationsanvisningen.
Maskinen ska installeras enligt gällande normer och föreskrifter samt bestämmelser och föreskrifter gällande förebyggande av olycksfall.
Idrifttagning och utbildning får endast göras av Miele service eller en partner till Miele som även är auktoriserad av Miele.

Krav på omgivningen

Det kan bildas **kondensvatten** i området kring diskdesinfektorn. Använd därför bara inredning som är lämplig att användas för detta specifika ändamål. Om maskinen installeras under en passande bänkskiva (varianten för inbyggnad), måste den medföljande skyddsfolien sättas fast under bänkskivan och en plåt av rostfritt stål monteras över luckans öppning som skydd mot vattenånga. Den rostfria plåten kan beställas från Miele service.

Undvika en värmeuppbyggnad

Under den aktiva torkningen (TA) finns en risk för värmeuppbyggnad. Om värme byggs upp på diskdesinfektorns baksida kan maskinens hölje och elektroniska komponenter överhettas. Värmeuppbyggnad leder till ökad förekomst av kondensvatten på den närliggande ytorna. Detta kan minska diskdesinfektorns livslängd och skada skåp och bänkskivor.

- Säkerställ en tillräcklig **luftcirkulation** bakom underskåpen för att undvika en värmeuppbyggnad.
- Lämna minst **10 mm avstånd för luftutbytet** mellan maskinen och bänskivan ovanför.
- Förslut inga öppningar mellan underskåpen eller mellan underskåpet och maskinen.
- Vid behov: montera ett **ventilationsgaller** i sidoskåpen och bänkskivan.

Kylning av frånluften

Aktivera funktionen **"Luftavkylning"** vid en rumslufttemperatur på över 30 °C. Detta alternativ hittar du i menyn Systeminställningar under **"Fler inställningar"**.

Vattenanslutning

Det är tillåtet att direktansluta kallvatten, varmvatten, VE-vatten och avloppsvatten utan **säkringsarmatur**. Använd medföljande **Y-stycke**, för att upprätta vattentillflödet för maskinen (KV) och ångkondensatorn (DK). Alternativt kan du även installera en extra kallvattenledning och ansluta ångkondensatorn till denna.
Om varmvatten inte är tillgängligt måste båda tilloppsslangar (KV/VV) anslutas till kallvattnet med ett **Y-stycke**.
Spärrventilerna på vattenledningarna måste vara lätta att komma åt.

Elanslutning

Elanslutningen ska utföras enligt gällande lagar och regler, föreskrifter för förebyggande av olycksfall och aktuella normer. Förlägg anslutningskabeln så att den skyddas mot termisk påverkan.
Det rekommenderas att diskdesinfektorn ansluts med en **kontaktanslutning** för att underlätta den elektriska säkerhetskontrollen vid reparation och underhåll.
Om maskinen har en **fast anslutning** ska en huvudbrytare installeras

på uppställningsplatsen med allpolig brytning och minst 3 mm stor kontaktöppning.
Kontaktanslutningen och huvudbrytaren måste vara lätt tillgängliga när diskdesinfektorn har installerats.

Skyddsledare och potentialutjämning

Använd en **jordfelsbrytare** (30 mA) för att öka diskdesinfektorns säkerhet.
Anslut en **potentialutjämning**. Anslutningsskruven för potentialutjämningen finns på baksidan av maskinen. Potentialutjämningen och skyddsledaren måste anslutas före idrifttagning! Jordfelsbrytare (30 mA) rekommenderas för att öka maskinens säkerhet. Potentialutjämning ska utföras. Anslutningsskruven för potentialutjämningen finns på diskdesinfektorns baksida. Potentialutjämningen och skyddsledaren måste anslutas före idrifttagning!

Flytande medier: placering av externa behållare

Behållaren med flytande medier för extern dosering får endast placeras **bredvid eller under** diskdesinfektorn. Den kan ställas på golvet eller i ett skåp bredvid. Behållaren får inte placeras på eller under maskinen. Doseringsslangen får inte vikas eller klämmas.

Kommunikationsmoduler

Kommunikationsmodulerna – **Ethernet-Modul** eller **RS232-Modul** – är valfria och ingår inte. Montera eventuella anslutningsdosor diskmaskinens område för att sända och trycka processdatauppgifter. Anslutning och installation måste motsvara **IEC 60950**!

Bilder

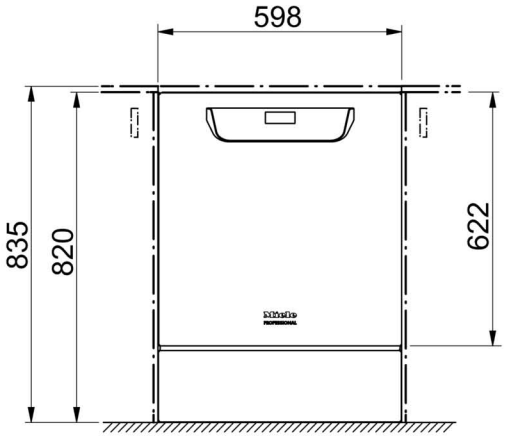

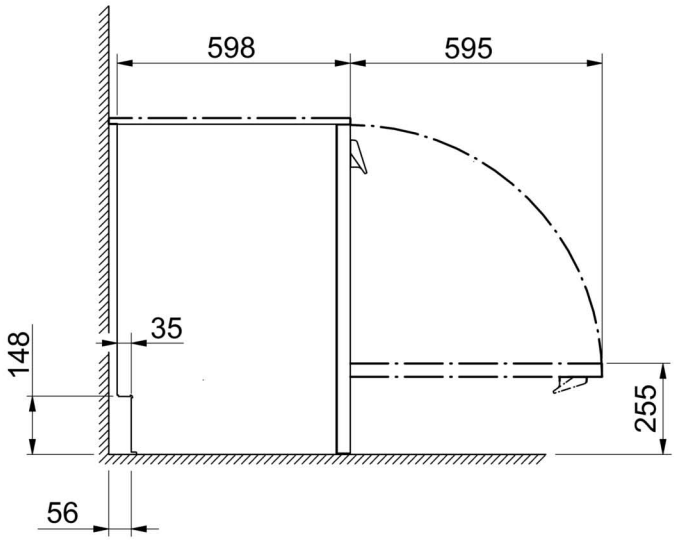

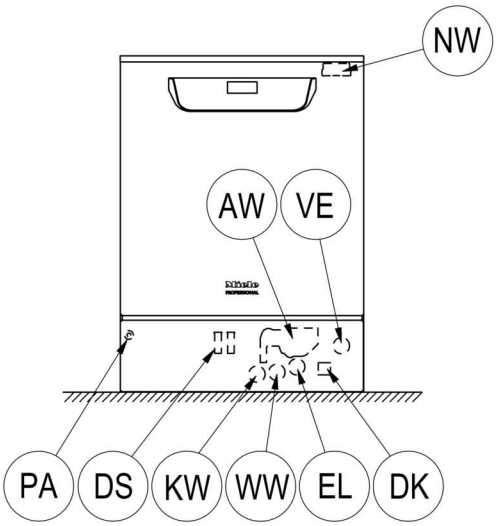

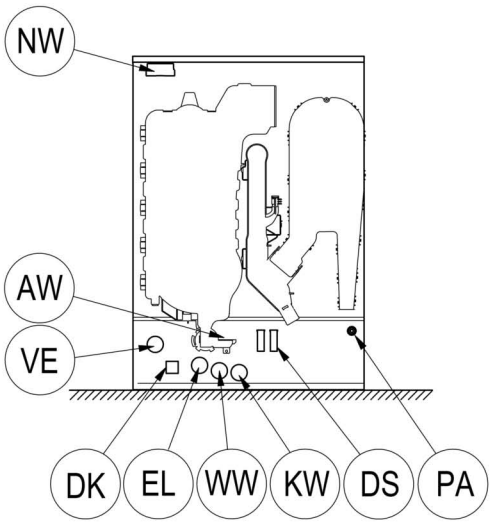

KW	Kallvattenanslutning	EL	Elanslutning
WW	Varmvattenanslutning	DK	Kallvattenanslutning ångkondensator
VE	AD-vattenanslutning	DS	Doseringssystem
AV	Avloppsanslutning	NW	Nätverks- och skrivaranslutning (tillval)
PA	Potentialutjämning		

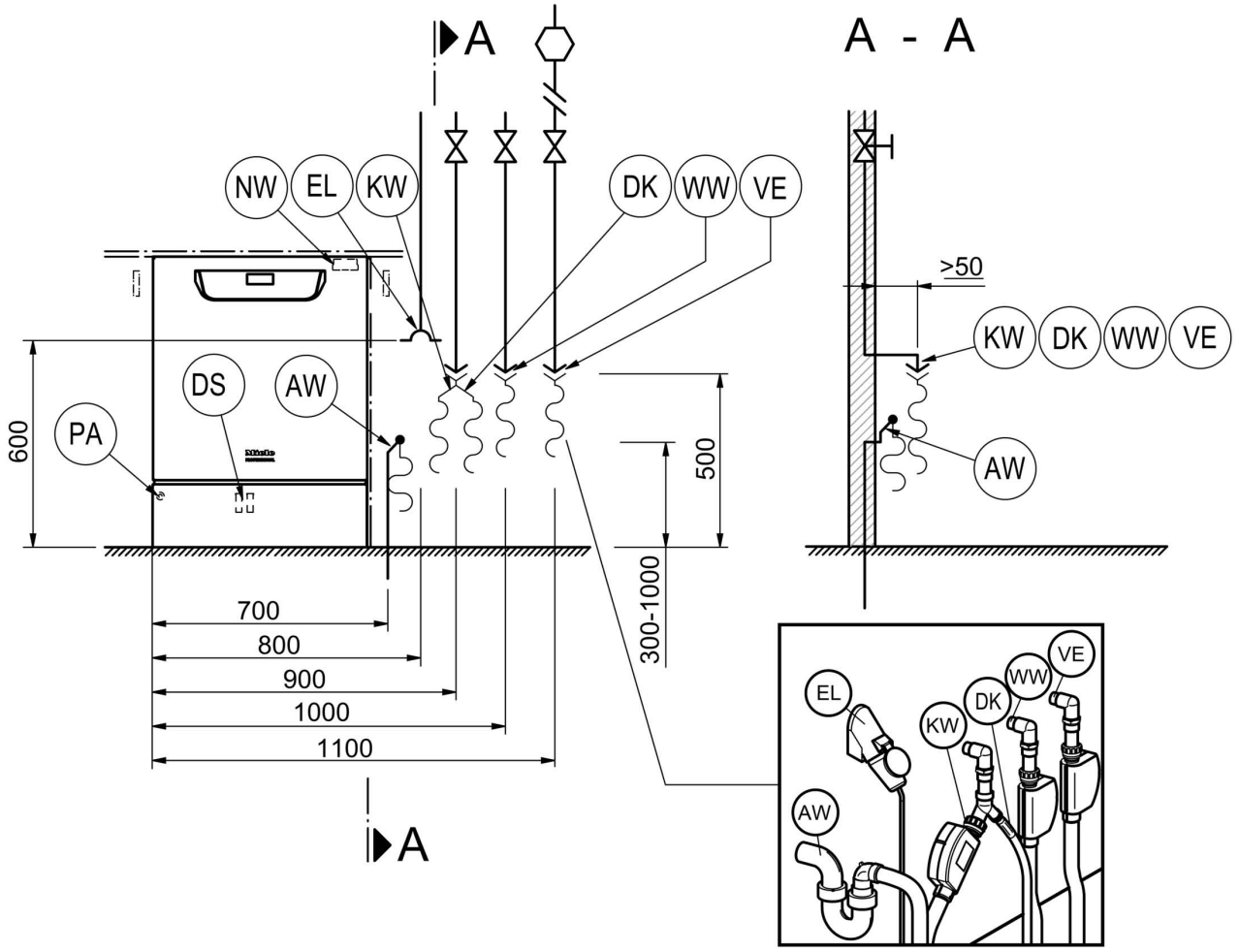

KW	Kallvattenanslutning	EL	Elanslutning
WW	Varmvattenanslutning	DK	Kallvattenanslutning ångkondensator
VE	AD-vattenanslutning	DS	Doseringssystem
AV	Avloppsanslutning	NW	Nätverks- och skrivaranslutning (tillval)
PA	Potentialutjämning		

Maskinmodeller

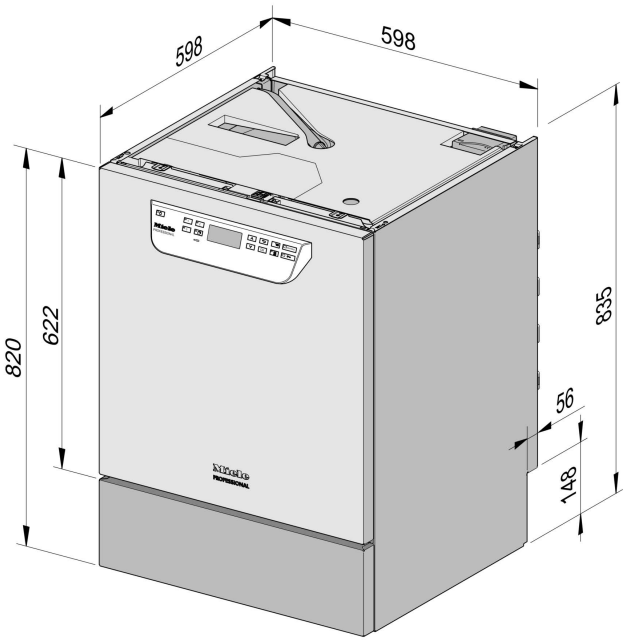

PG 8591-93 sockel

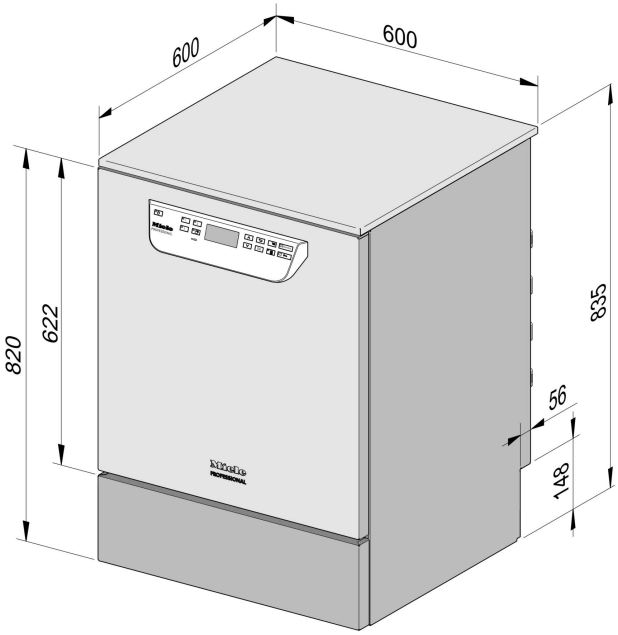

PG 8591-93 fristående

Elanslutning

Spänning (leveransutförande)	3N AC 400/50
Anslutningseffekt	9,3 kW
Säkring	3 x 16 A
Anslutningskabel, minsta tvärsnittsarea.	5 x 2,5 mm^2
Längd anslutningskabel (H05(07)RN-F)	1,8 m

Spänning (omkopplingsbar)	AC 230/50
Anslutningseffekt	3,3 kW
Säkring	1 x 16 A
Anslutningskabel, minsta tvärsnittsarea.	3 x 1,5 mm^2
Längd anslutningskabel (H05(07)RN-F)	1,8 m

Kallvatten

Temperatur max.	20 °C
Tillåten vattenhårdhet, max.	12,6 mmol/l
	70 °dH
rekommenderat flödestryck	200 kPa
Lägsta flödestryck vid förlängning av inflödestiden	100 kPa
maximalt tryck	1.000 kPa
Flöde	7,5 l/min
Anslutningsgänga på uppställningsplatsen enligt DIN 44991 (flattätande)	3/4 tum
Längd anslutningsslang, kallvatten	1,7 m
Längd anslutningsslang, ångkondensator	1,7 m

Varmvatten

Temperatur max.	65 °C
Tillåten vattenhårdhet, max.	12,6 mmol/l
	70 °dH
rekommenderat flödestryck	200 kPa
Lägsta flödestryck vid förlängning av inflödestiden	40 kPa
maximalt tryck	1.000 kPa
Flöde	7,5 l/min
Anslutningsgänga på uppställningsplatsen enligt DIN 44991 (flattätande)	3/4 tum
Längd anslutningsslang, varmvatten	1,7 m

Tekniska data

AD-vatten

Temperatur max.	65 °C
rekommenderat flödestryck (AD tryckfast)	200 kPa
Lägsta flödestryck vid förlängning av inflödestiden	30 kPa
maximalt tryck (AD tryckfast)	1.000 kPa
Flöde	7,5 l/min
Anslutningsgänga på uppställningsplatsen enligt DIN 44991 (flattätande)	3/4 tum
Längd anslutningsslang, VE-vatten	1,7 m

Avloppsvatten

Temperatur på avloppsvatten	93 °C
Avloppsslang standardlängd	1,4 m
Avloppsslang max. pumplängd	4,0 m
Avloppspumpens matningshöjd från maskinens underkant max.	1,0 m
Avlppsvattnets flöde under toppar, max.	16 l/min
Anslutningsstuts för avloppsslangen på uppställningsplatsen (ytterdiameter x längd)	22 x 30 mm

Ställfot

Ställfot, reglerbar höjd	0 - 60 mm
Ställfot, diameter	35 mm
Gänga för maskinfötter, gängstorlek	M 8

Maskindata

Underbyggnadshöjd	820 mm
Höjd inkl. topplock	835 mm
Bredd	598 mm
Djup	598 mm
Höjd lucka	622 mm
Nettovikt	78 kg
Golvbelastning under drift	1.200 N
Nischbredd inkl. transportpall, min.	670 mm
Nischdjup inkl. transportpall, min.	740 mm
Nischhöjd inkl. transportpall, min.	920 mm
Ljudeffektnivå i dB (A) ljudtrycksnivå LpA vid diskning och torkning	< 70 dB

Värmeavgivning till uppställningslokalen

genom värmestrålning under drift	0,35 kWh
från diskgods vid urlastning	0,35 kWh

Uppställningsvillkor

Tillåten rumstemperatur	5 - 40 °C
relativ luftfuktighet max. upp till 31°C	80 %
rel. luftfuktighet, linjärt avtagande till 40°C	50 %
Uppställningshöjd över havet, max.	1.500 m

Miele AB
Industrivägen 20, Box 1397
171 27 Solna

Tel 08-562 29 000
Fax 08-562 29 209
Internet: www.miele-professional.se

Serviceanmälan:
08-562 29 842 eller
servicemedicinteknik@miele.se

Tyskland
Miele & Cie. KG
Carl-Miele-Straße 29
33332 Gütersloh

Med reservation för ändringar / Tryckdatum: 23.12.2016 M.-Nr. 10 660 130 / 00

PG 8591

PG 8592

PG 8593